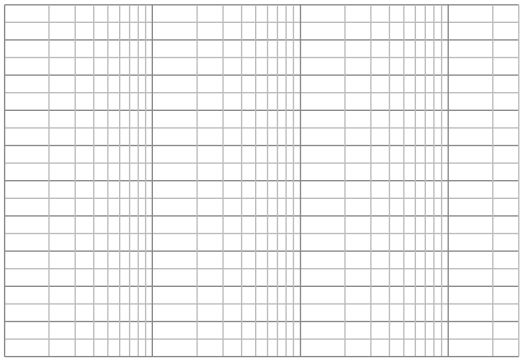

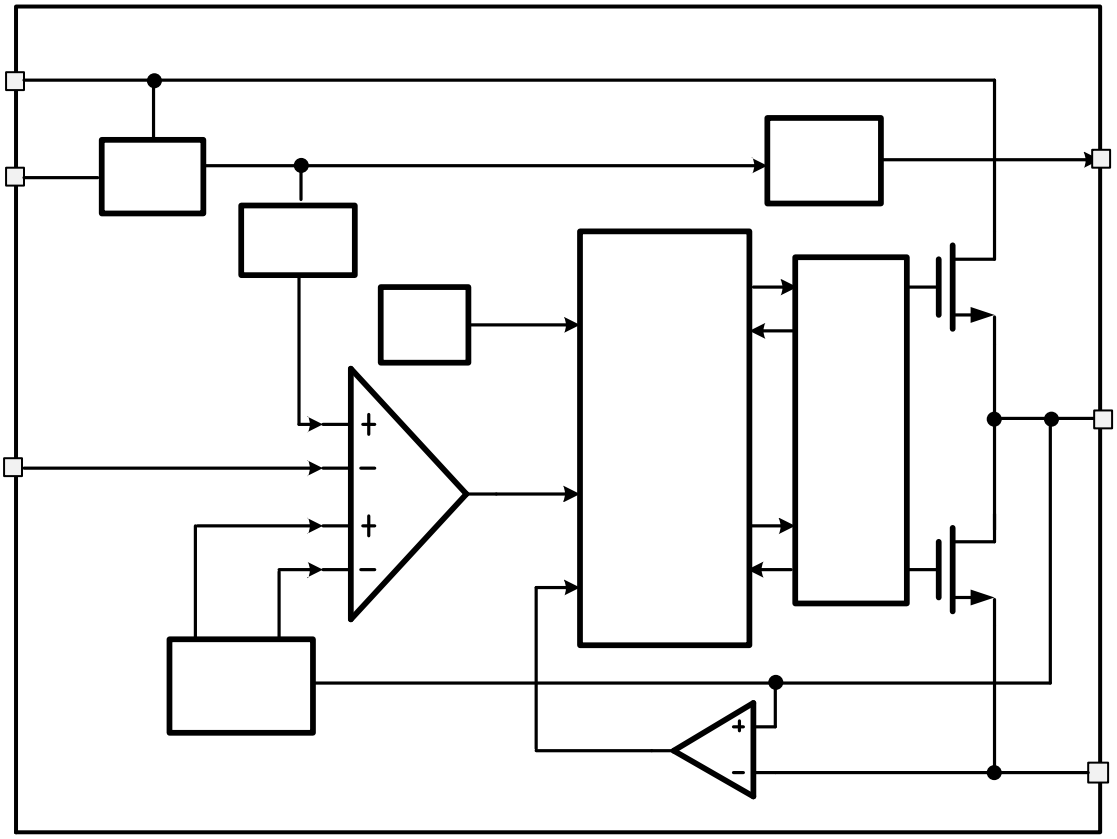

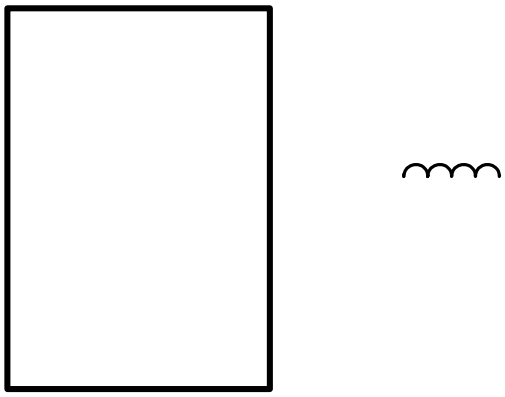

Input)•0•F•H•U D•P•L•F•0•E•\•S D•V•V•0•F•D•S•D•F•L•W•R•U•0•L•V•0•U•H•F•R•P•P•H•Q•G•H•G•0

$$= \frac{\times (\quad - \quad)}{\times \quad \times \quad \times}$$

$$= \quad + \quad \times \frac{}{2}$$

$$_{1} = \frac{(\quad - \quad) \times \quad _{2}}{}$$